Montageanleitung 05/2018

Unterstand-
Mülltonnenbox-
Mülltonnenunterstand-
Fahrradhaus

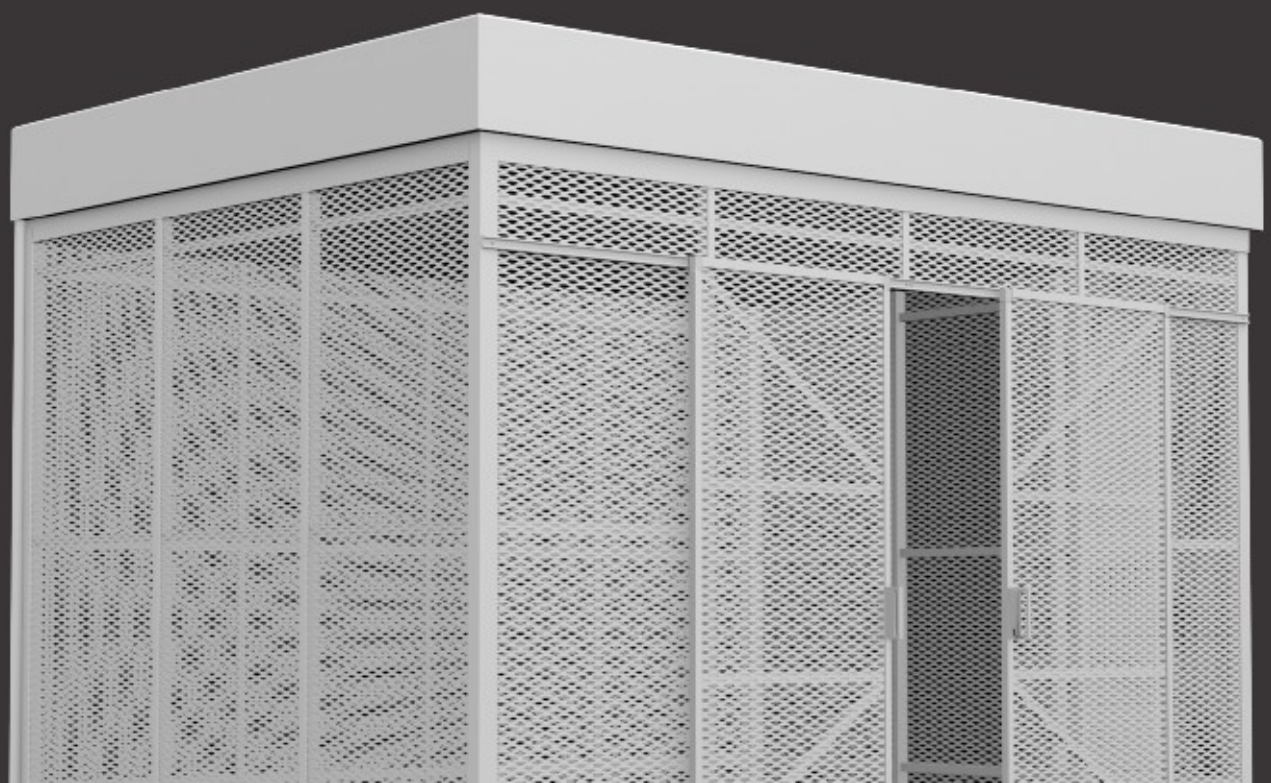

Film instruktażowy / Instruction movie:
https://youtu.be/lWxjQobKmfc

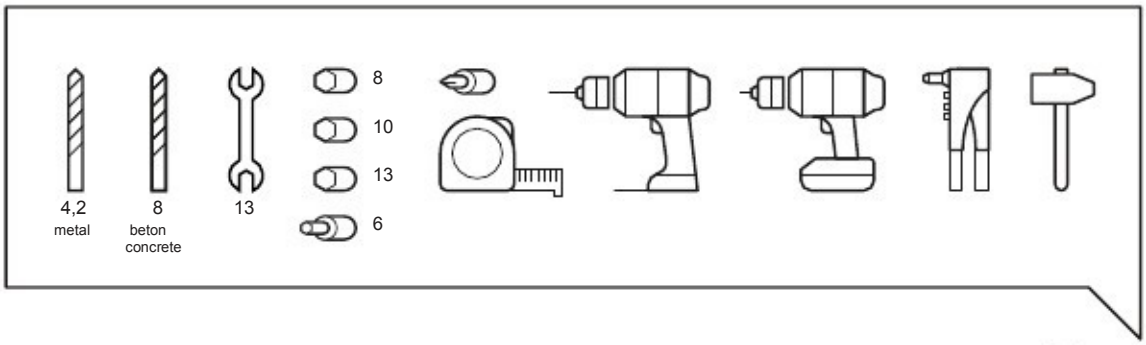

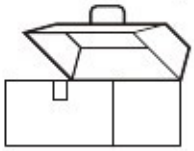

M8*16 .....

M8*70 .....

D8*75 .....

imbus M8 .....

4,8*19 .....

6,3*25 .....

4*8 .....

3,9*16 .....

M8 .....

M8 .....

EPDM 14 .....

P8*22 .....

4,2*13 .....

35×40×40 .....

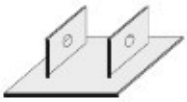

60 × 60 .....

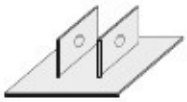

60 × 40 .....

O

odbojnica

rubbing strake

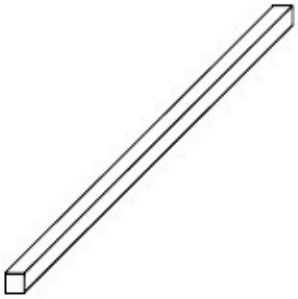

BT

blacha dachowa

roof sheet

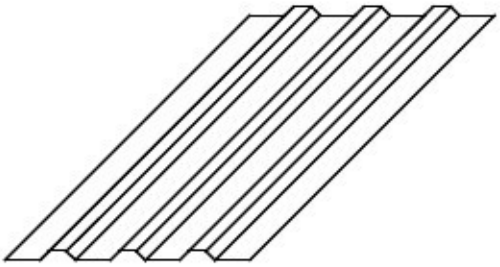

BM

blenda maskująca

masking blende

BDL BDF BDP

blenda dachowa

roof blende

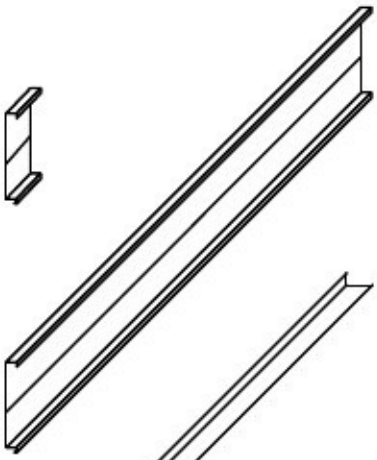

KDT KDL KDF

kątownik dachowy

roof bracket

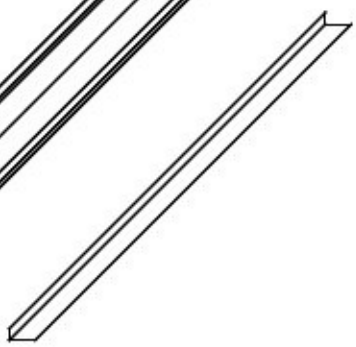

BN

blenda narożnikowa

corner bracket

Z

belka dachowa (zetownik)

roof beam (Z-plate)

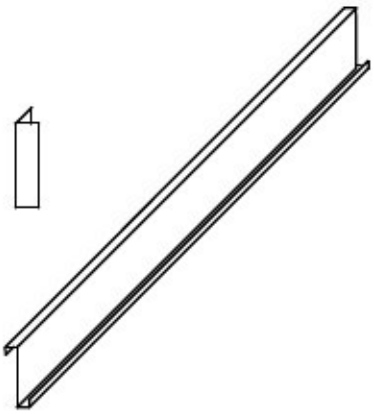

Montaż produktu powinien zostać przeprowadzony przez zespół montażowy, vktóry posiada rekomendację producenta. Realizowany przez osoby nieuprawnione jest wykonywany na odpowiedzialność Klienta. Przed przystąpieniem do montażu należy sprawdzić, czy podłoże zostało przygotowane we właściwy sposób. Producent zaleca posadowienie podłożenia na głębokość przemarzania dla danego regionu.

Product assembly should be carried out by the assembly team with the manufacturer's recommendation. In every other sitaution is vunder the responsibility of the Customer. Make sure the substrate is prepared properly before attempting to install. The manufacturer recommends laying the foundation for the frost depth of the region.

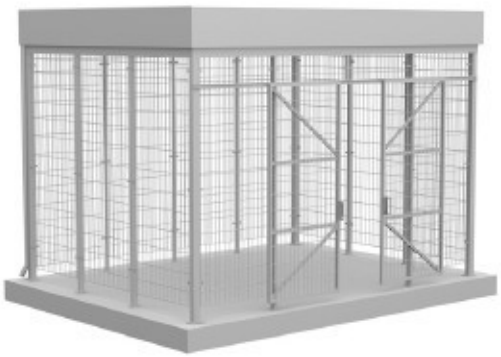

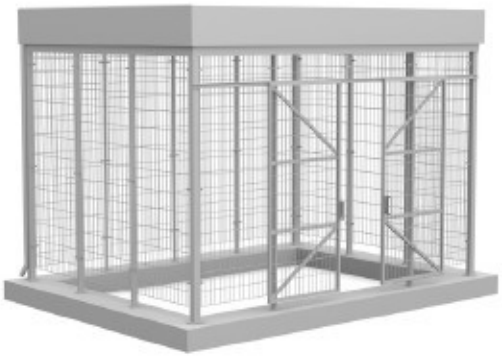

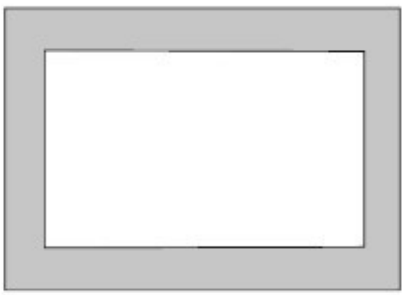

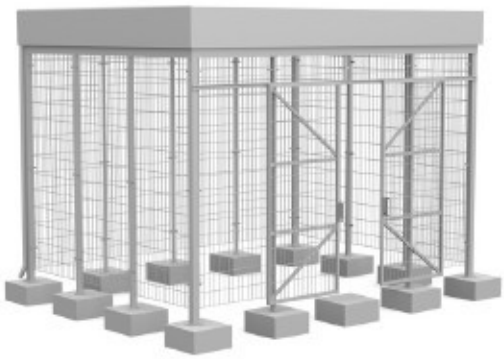

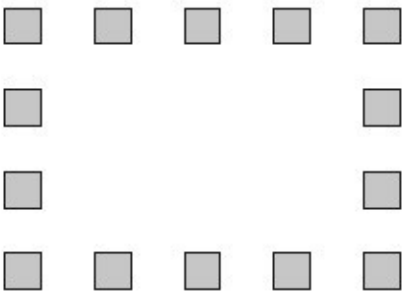

Kolejność montażu ścian według schematu dołączonego przez producenta.

The order of assembling walls according to the schema provided by the manufacturer.

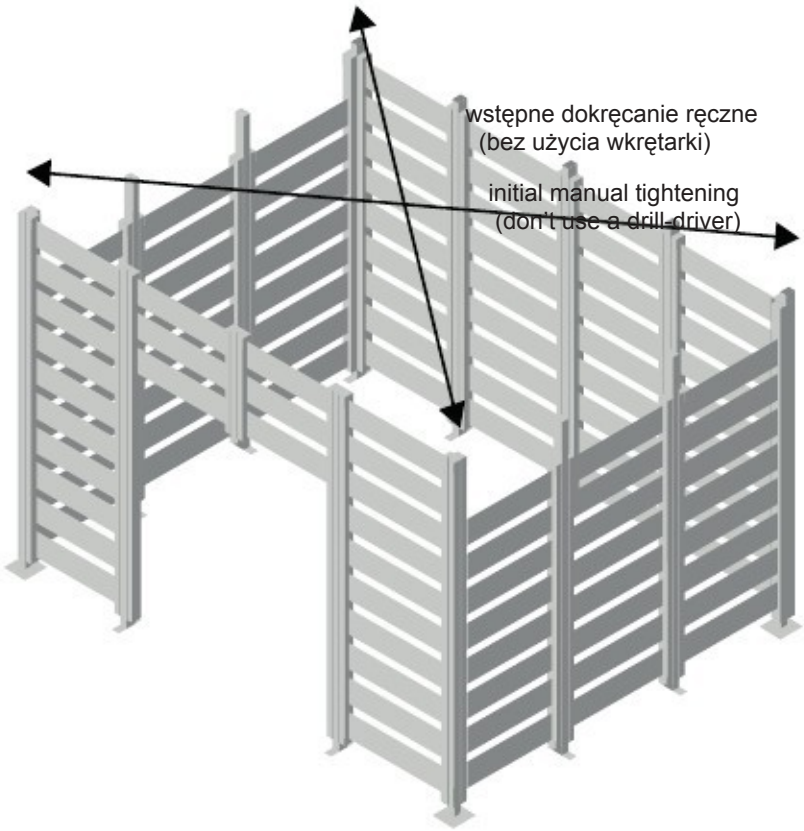

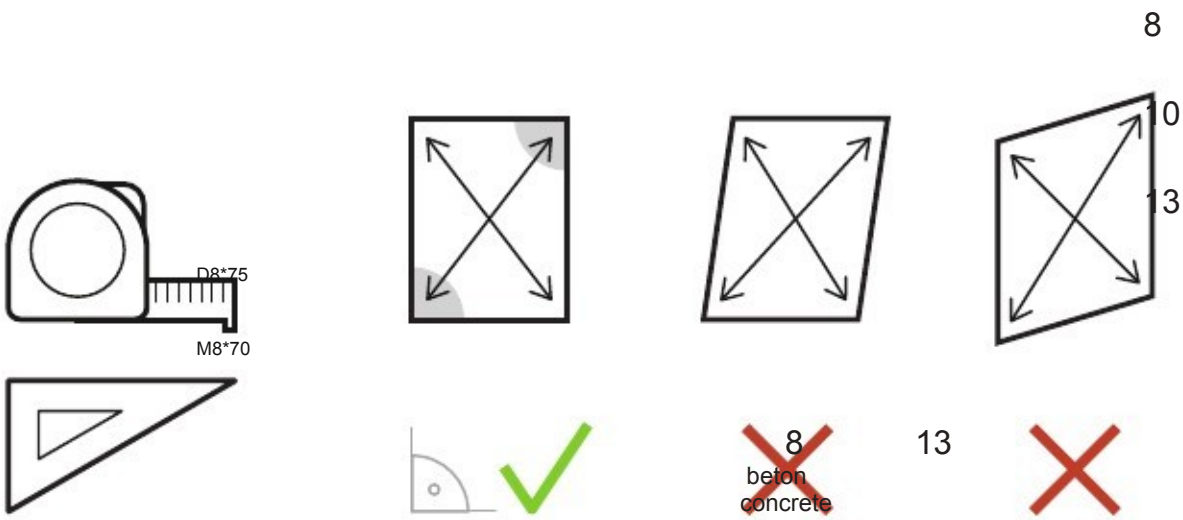

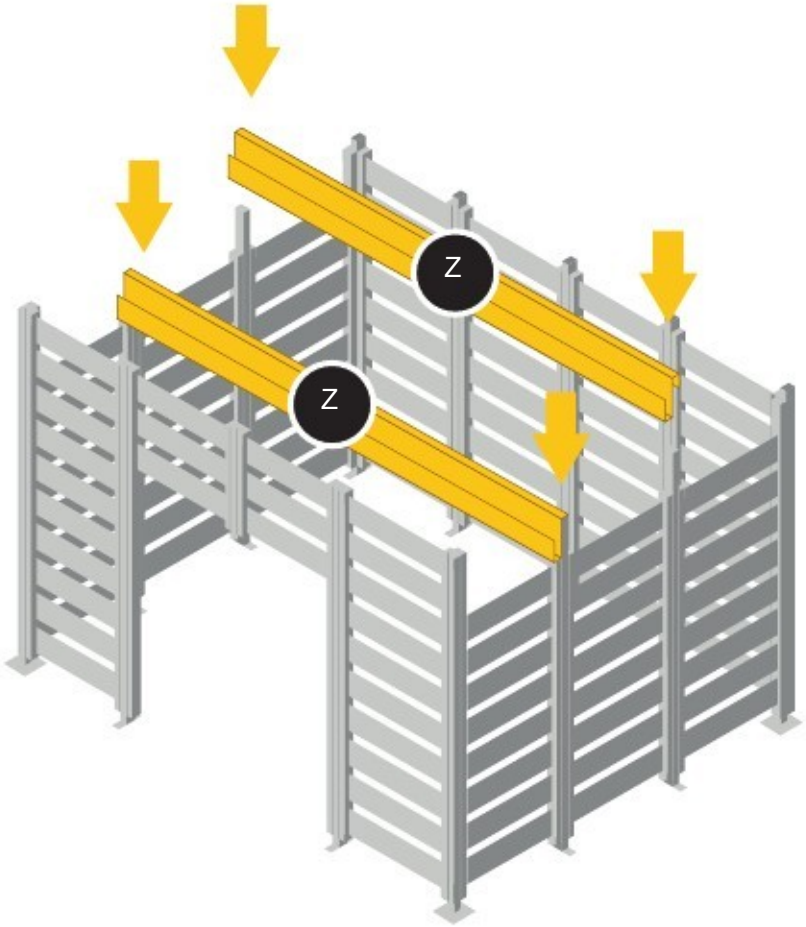
Z
Z

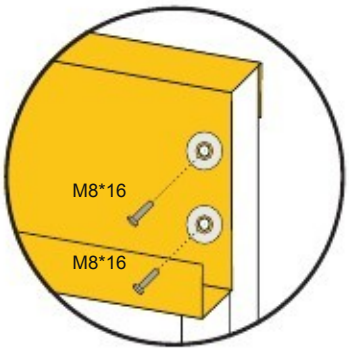
M8*16
M8*16

13

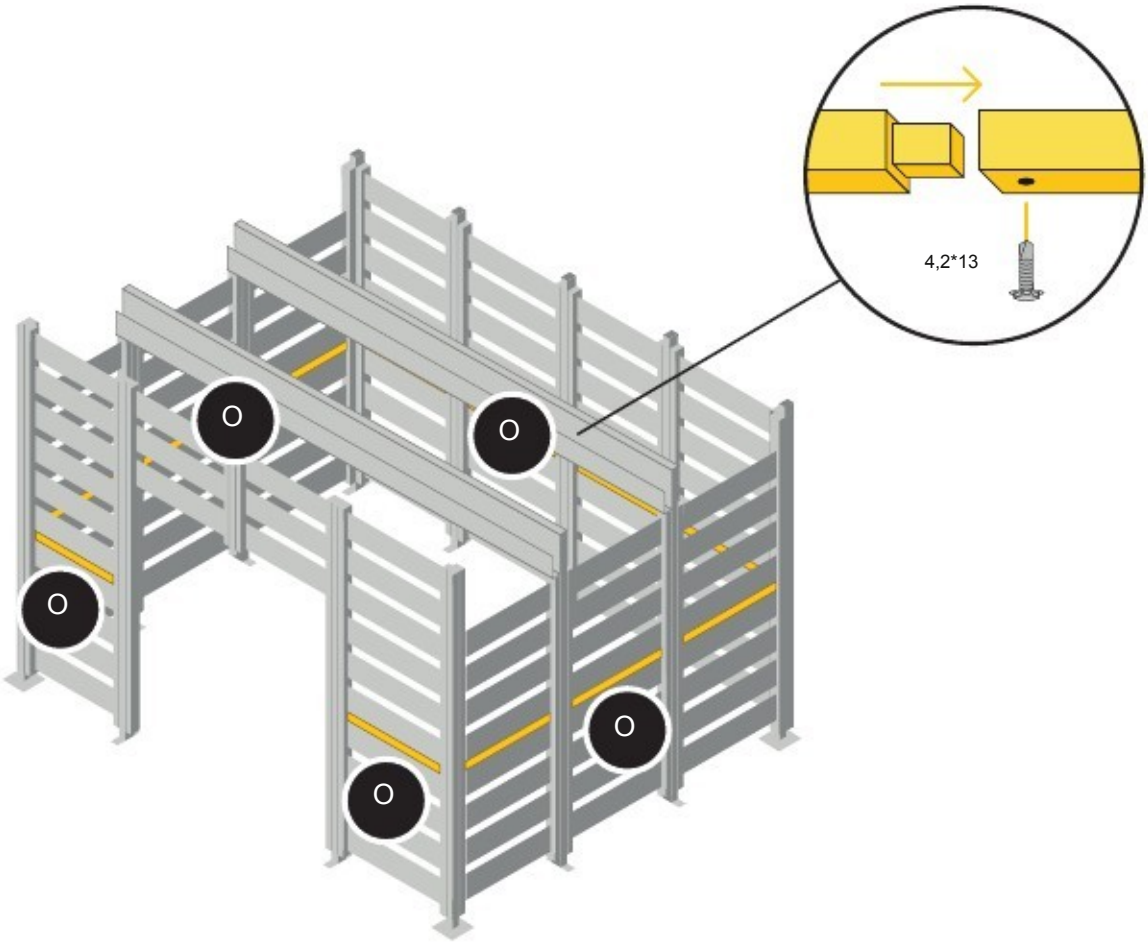
4,2*13

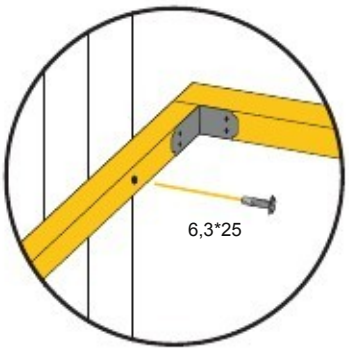
6,3*25

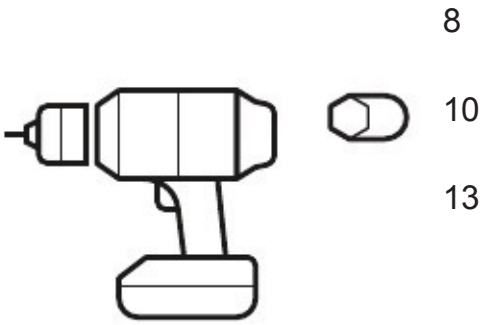
8
10
13

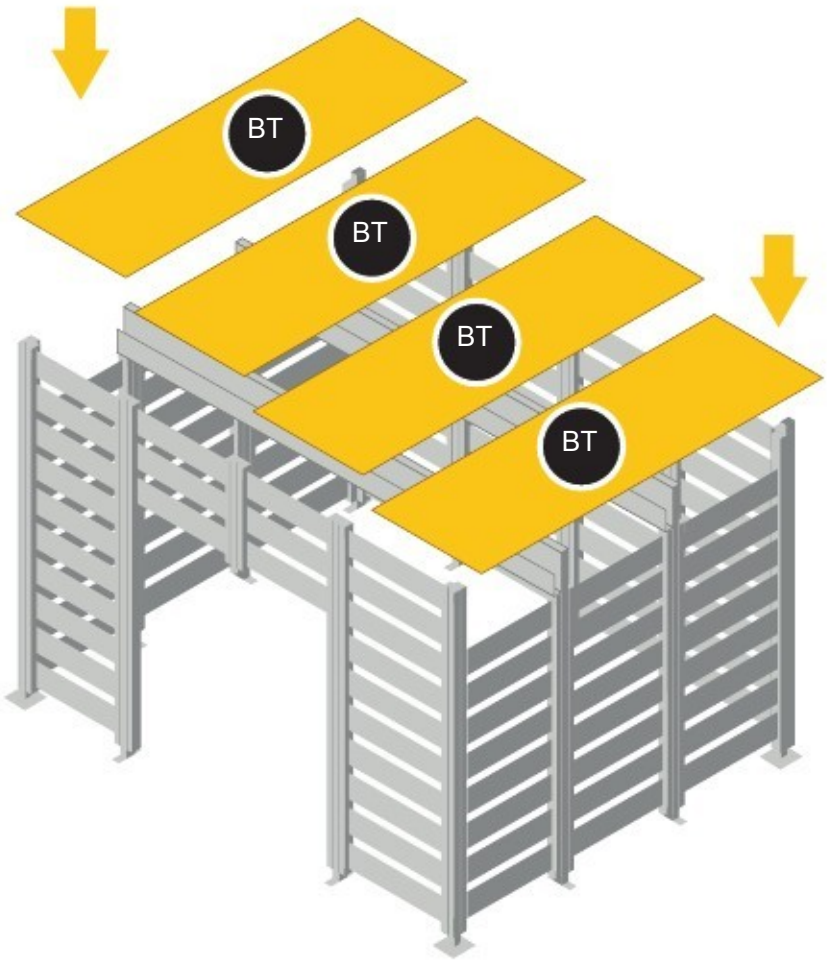
BT
BT
BT
BT

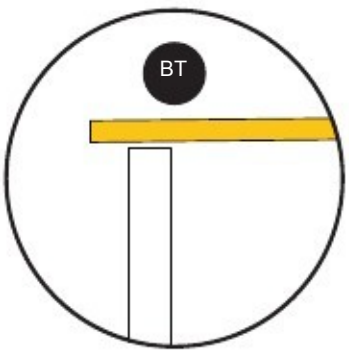
BT

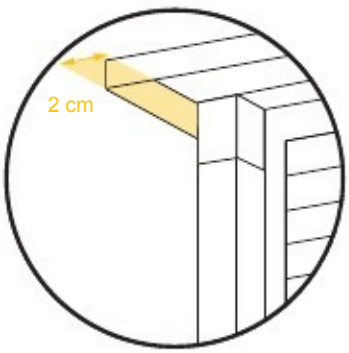
2 cm

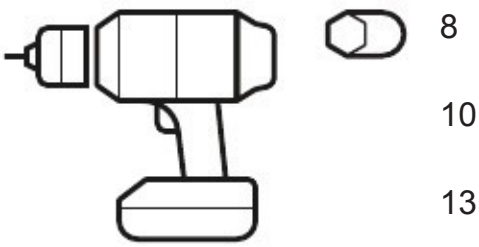
8
10
13

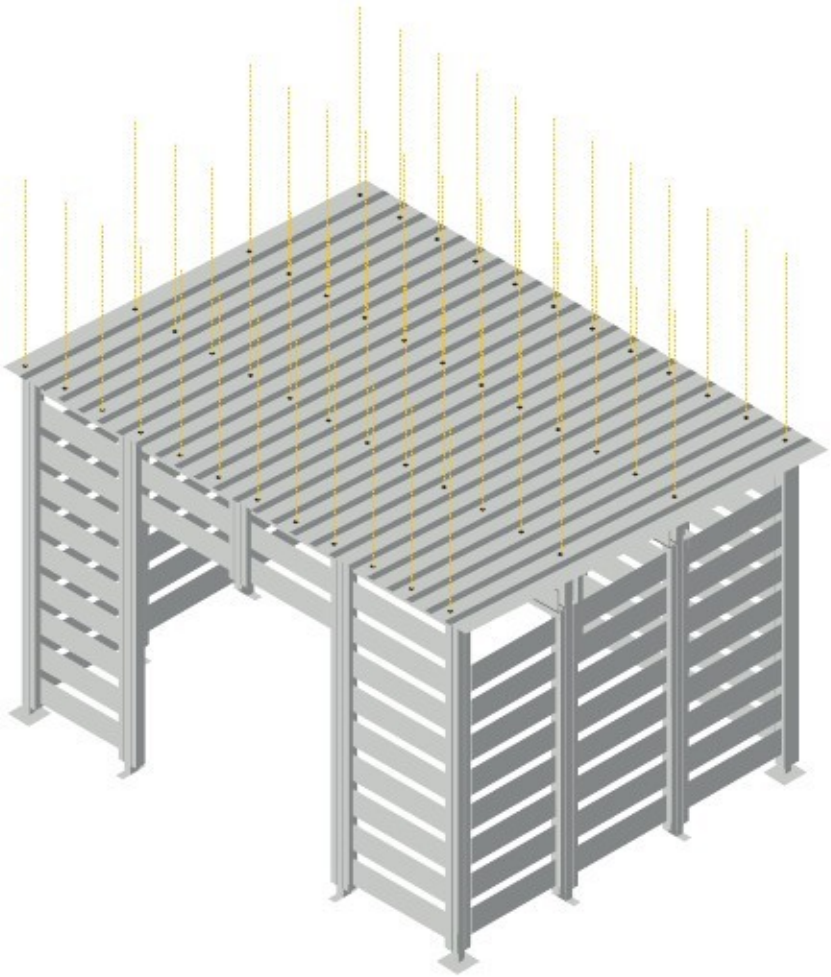

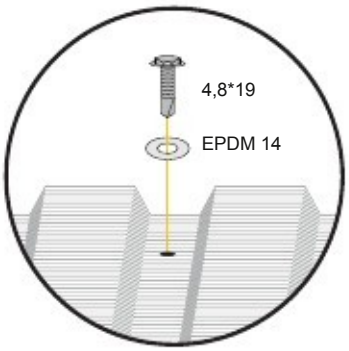
4,8*19
EPDM 14

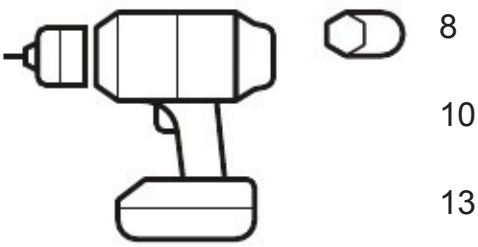
8
10
13

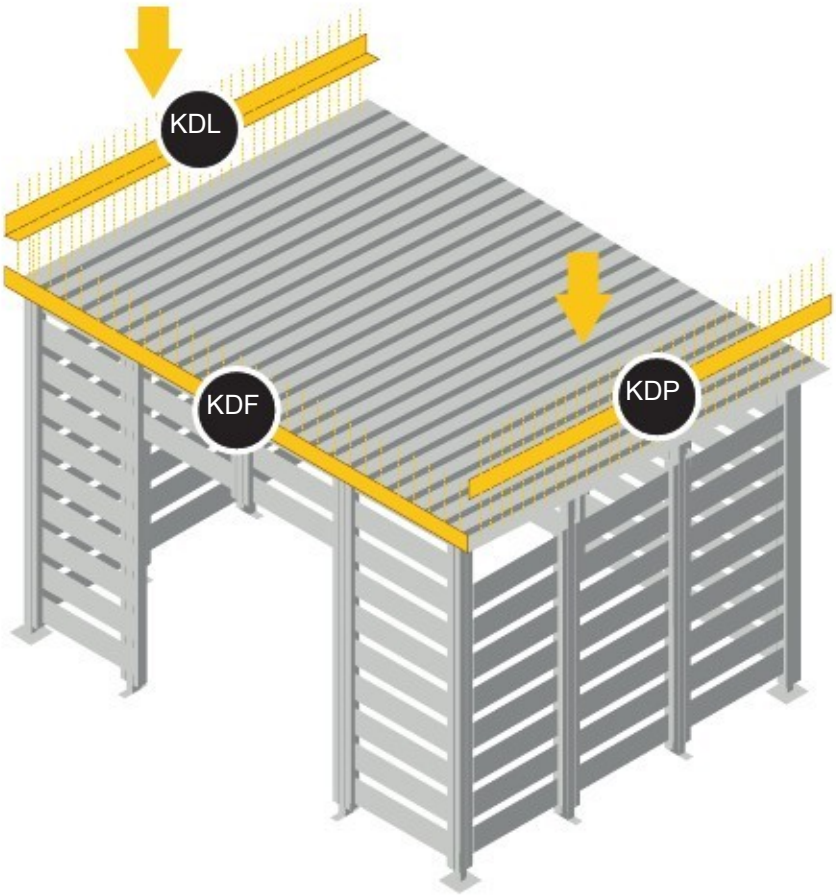
KDL
KDF
KDP

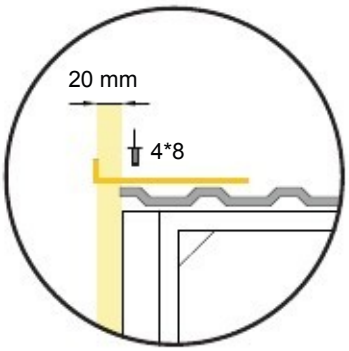
20 mm
4*8

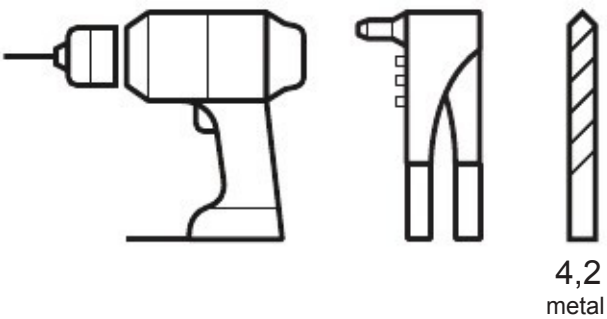
4,2
metal

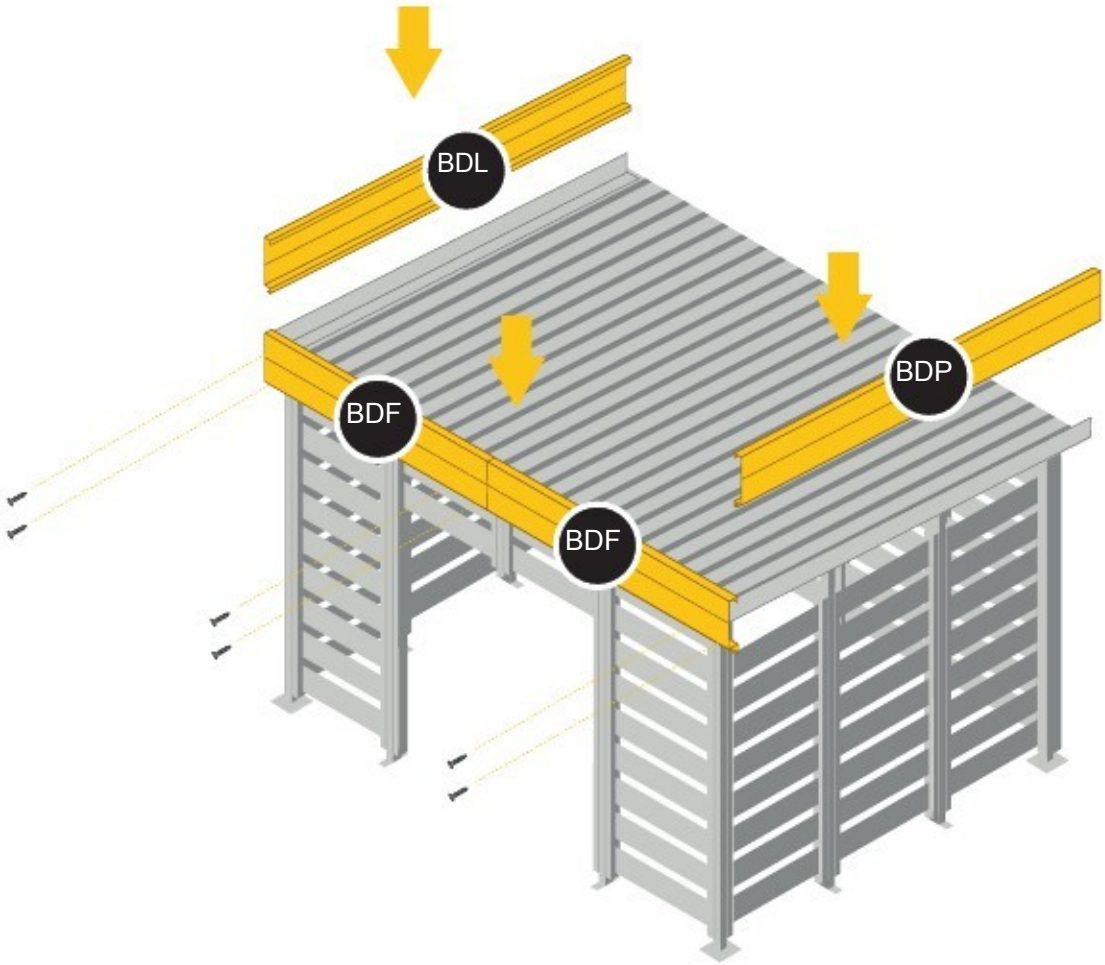
BDL
BDF
BDF
BDP

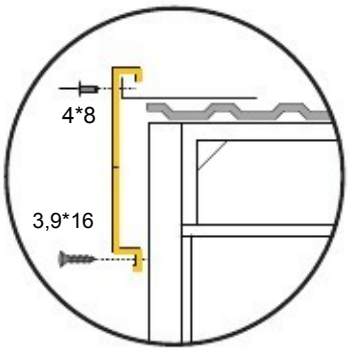
4*8
3,9*16

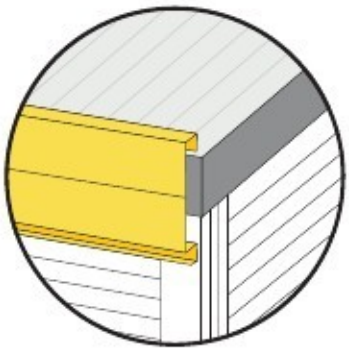

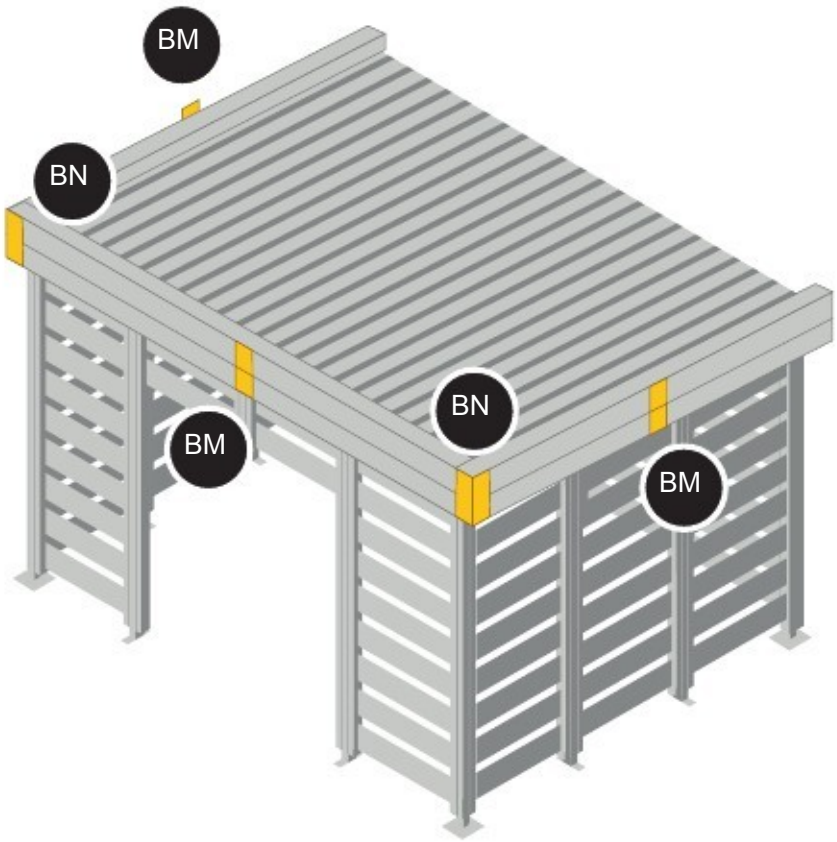
BM
BN
BN
BM
BM

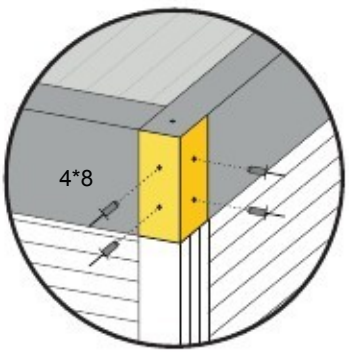
4*8

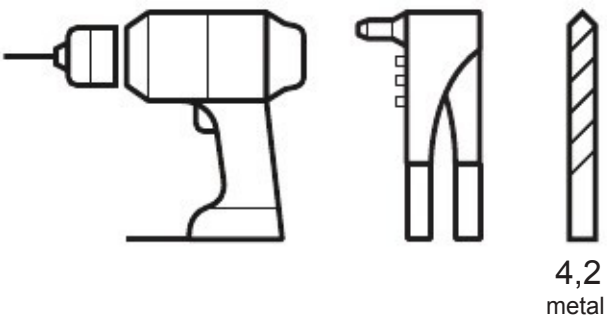
4,2
metal

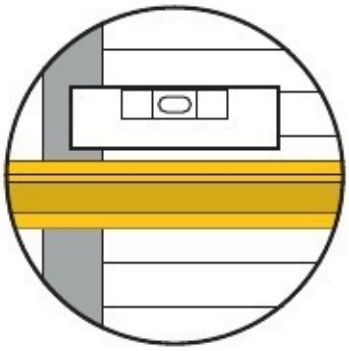

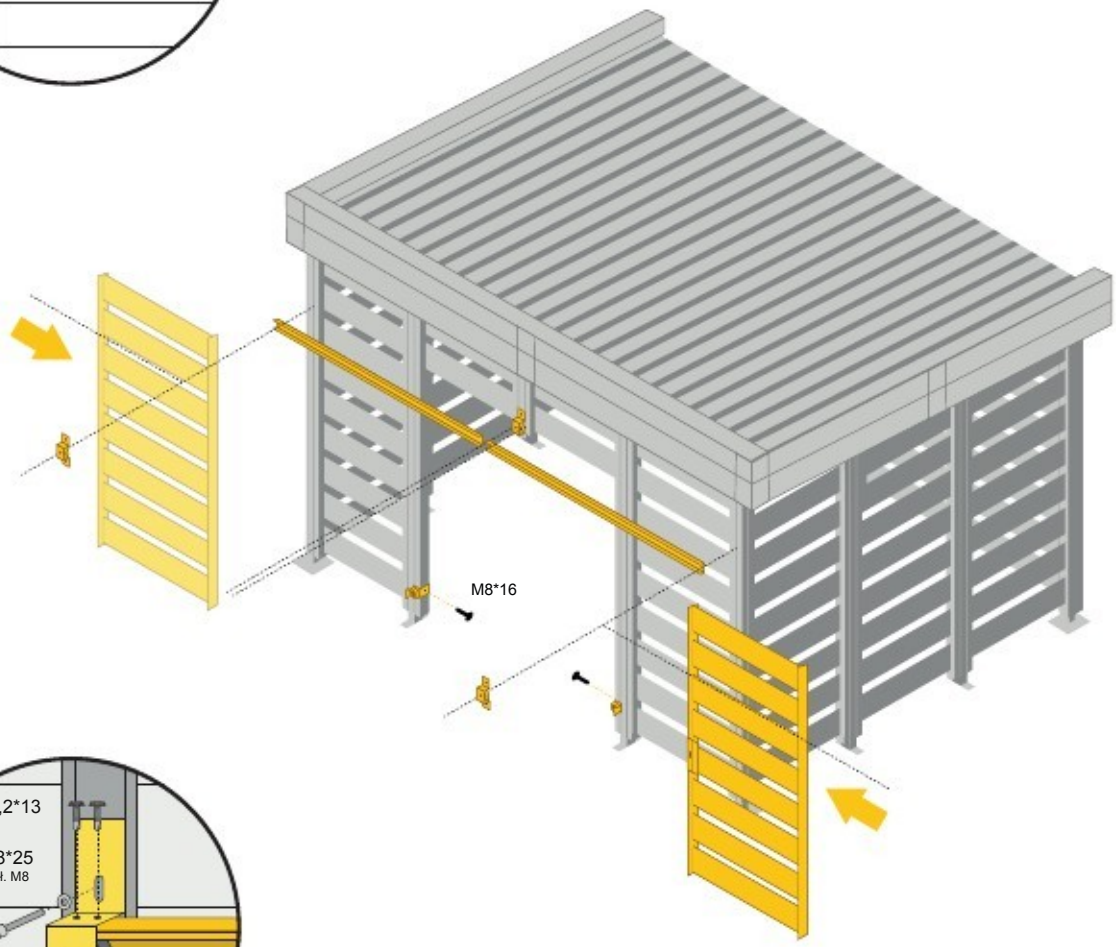
M8*16

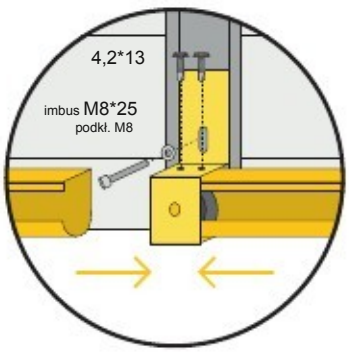
4,2*13
imbus M8*25
podkł. M8

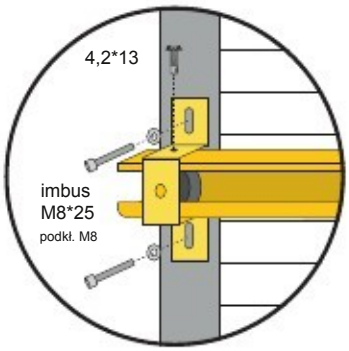
4,2*13
imbus
M8*25
podkł. M8

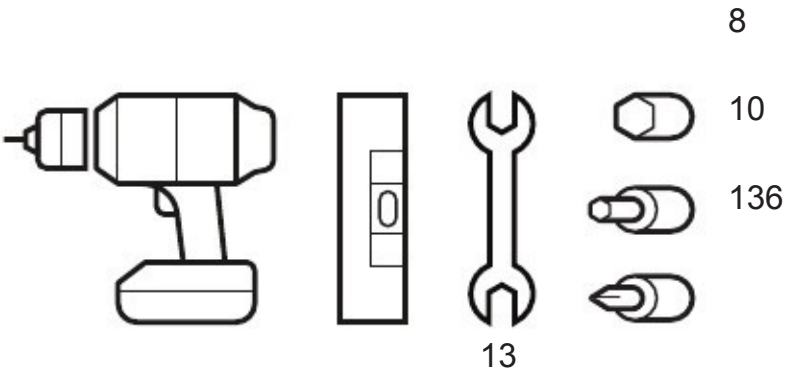
8
10
136
13

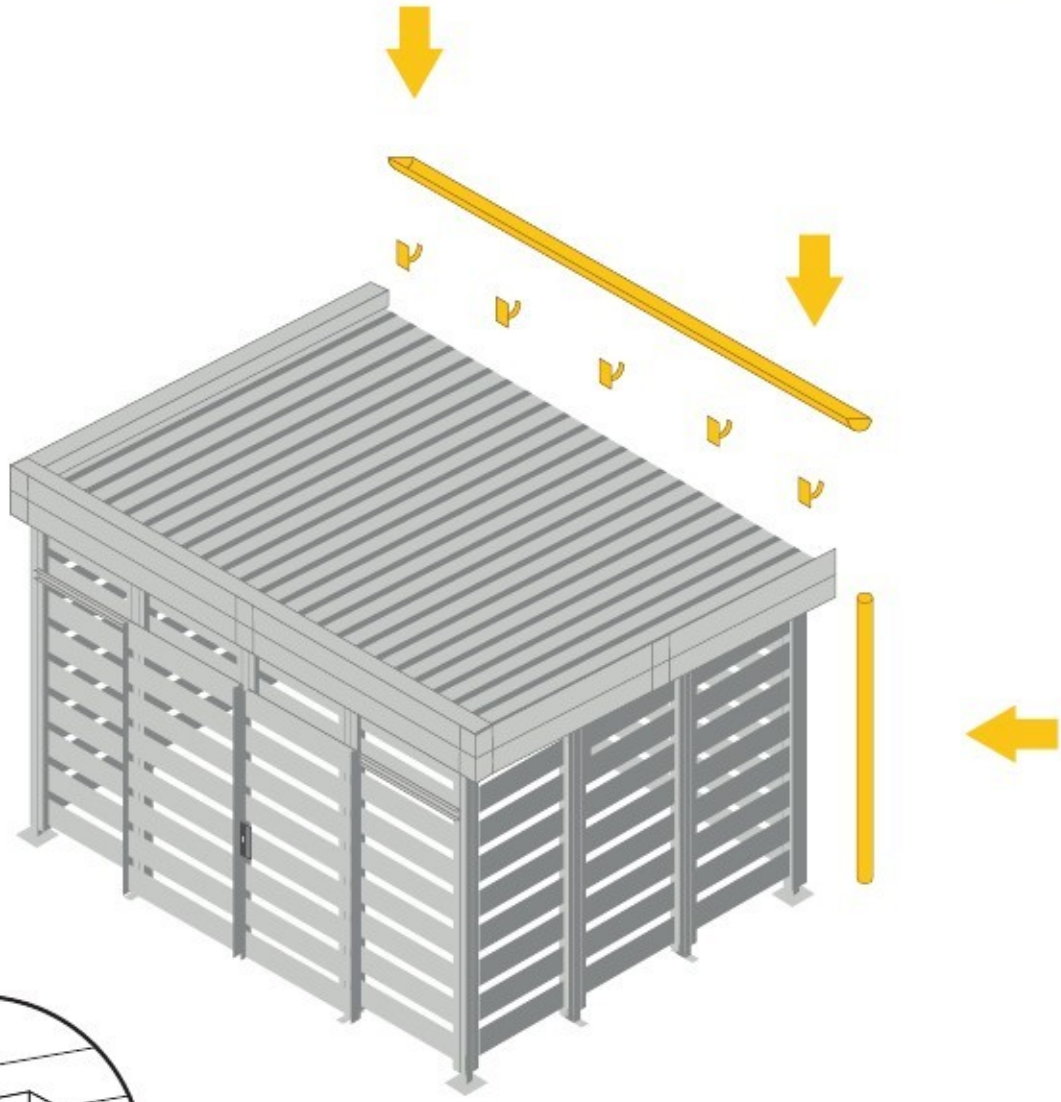

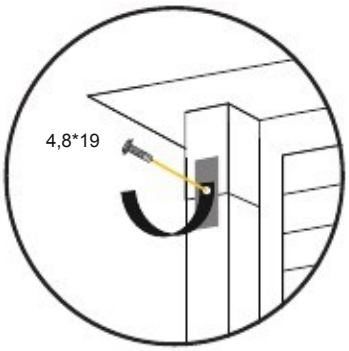
4,8*19

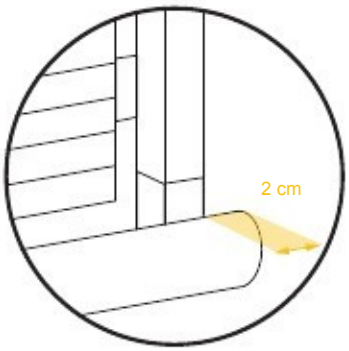
2 cm

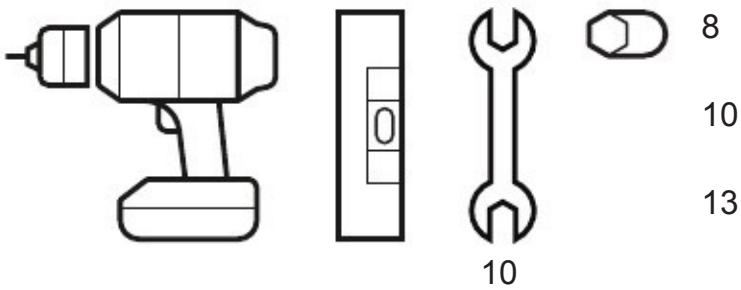
8
10
13
10